GRANDE STILE 1



ATTENZIONE / CAUTIONS:

IT

1. **Scollegare l'alimentazione prima di effettuare qualsiasi operazione di installazione o manutenzione.**
2. **L'installazione deve essere effettuata da personale qualificato secondo le norme di settore.**
3. **Collegare questo dispositivo di illuminazione in base alla tensione e alle frequenze citate sul driver.**

EN

1. **Switch-off the power supply before any installation and maintenance operations.**
2. **Installation should be carried out by a suitably qualified person in accordance with good electrical practice and the appropriate national wiring regulations.**
3. **Connect this lighting according to voltage and frequencies mention on driver.**

INSTALLAZIONE / INSTALLATION:

1

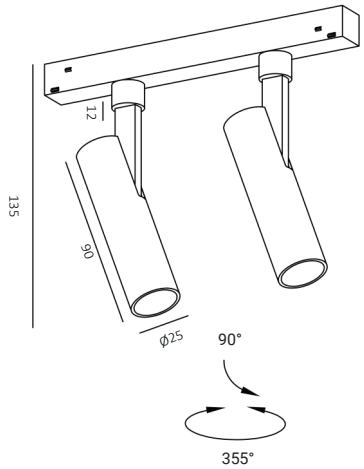

2

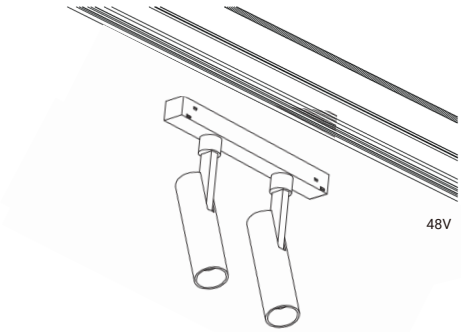

3

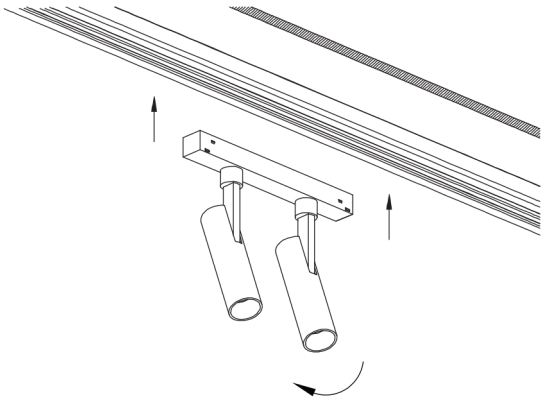

4

